Утвержден
общим собранием СНТ «Аист»
от ___ августа 2020 года.

ВНУТРЕННИЙ РЕГЛАМЕНТ СНТ «АИСТ»
О ПОРЯДКЕ ПОДКЛЮЧЕНИЯ К СЕТЯМ ЭНЕРГОСНАБЖЕНИЯ СНТ «АИСТ»
(в редакции 2020 года)

Настоящий регламент разработан в связи с переходом членов СНТ на заключение индивидуальных договоров энергоснабжения с ОАО «Мосэнергосбыт» на основе административной и хозяйственной практики СНТ «Аист» и в целях установления единого порядка подключения к сетям энергоснабжения СНТ «Аист».

СОСТАВ РЕГЛАМЕНТА:

1. Основания для разработки регламента.
2. Проектирование, строительство и источники финансирования энергоснабжения СНТ «Аист».
3. Правовые регламентирующие акты по технологическому присоединению
4. Договорные отношения СНТ «Аист» по энергоснабжению, выделенные мощности и их распределение.
5. Решения общих собраний по целевому финансированию проектов электроснабжения и распределению выделенной мощности.
6. Инструкция по порядку подключения к сети электроснабжения.
7. Формы документов:

- Форма № 1. Заявление-обязательство члена СНТ на технологическое присоединение вновь смонтированной электроустановки.
- Форма № 2 А. Технические условия на присоединение к электрическим сетям СНТ «Аист» вновь смонтированной электроустановки (220 вольт) и организации расчетного узла учета электроэнергии.
- Форма № 2 Б. Технические условия на присоединение к электрическим сетям СНТ «Аист» вновь смонтированной электроустановки (380 вольт) и организации расчетного узла учета электроэнергии
- Форма №3. Заявление-уведомление об использовании электроэнергии на термические цели с указанием мощности электроприемников.
- Форма № 4. Акт выполнения электротехнических работ, опломбирования приборов учета и проверки правильности их подключения к сетям энергоснабжения.
- Форма № 5. Акта проверки показаний приборов учета потребления электроэнергии, опломбирования приборов учета и проверки правильности их подключения к сетям энергоснабжения
- Форма № 6 А. Акт разграничения балансовой принадлежности и эксплуатационной ответственности между СНТ «Аист» и потребителем, подключенным на 220 вольт.
- Форма № 6 Б. Акт разграничения балансовой принадлежности и эксплуатационной ответственности между СНТ «Аист» и потребителем, подключенным на 380 вольт.
- Форма № 7. Договор о возмещении членами товарищества затрат СНТ за потребляемую электроэнергию.
- Форма № 8. Справка о технологическом присоединении, выделенной мощности и месте установки узла учета электроэнергии.

1. Основания для разработки регламента.

Основаниями для разработанного регламента являются следующие документы:

1. Проект энергоснабжения СНТ «Аист», выполненный ЗАО УПР №2 «Агропроект» 2000 г. (СП 5/687 от 19.06.2000 г.).
2. Договор энергоснабжения с ОАО ЭЭ «Мосэнерго» № 90047305 от 24.10.2001 г. Приложение 5. Акт проверки мощности электрической установки, присоединенной к сети Энергоснабжающей организации.
3. Проект реконструкции энергоснабжения СНТ «Аист», выполненный ЗАО УПР №2 «Агропроект» 2005 г. (СП 15/4-2129 2005 г.).
4. Договор энергоснабжения с ОАО «Мосэнергосбыт» № 90047305 от 15.12.2006 г. Приложение 2. Реестр источников энергоснабжения, энергопринимающего оборудования и средств коммерческого учета электроэнергии и мощности.
5. Устав СНТ «Аист», утвержденный решением общего собрания 23 мая 1998 года. Глава 1 пункт 3, глава 2 пункт 5 абзац 5, глава 3 пункт 2 абзацы 7 и 9.
6. Решение общего собрания членов СНТ «Аист», участвующих в проекте по повышению мощности трансформаторов, от 17.09.2006 г.
7. Решение общего собрания членов СНТ «Аист» от 0.07.2007 г.
8. Правил внутреннего распорядка в редакции 2018 года пункты 12,13, 14, утвержденных общим собранием 01.07.2018 г.
9. Данные бухгалтерского учета по оплате целевого взноса на повышение мощности трансформаторов с сентября 2006 года по август 2020 г.
10. Схема существующего технологического присоединения объектов электрического хозяйства СНТ «Аист».
11. Формы действующих документов делопроизводства СНТ «Аист», касающихся электрохозяйства.
12. Федеральный Закон "О ведении гражданами садоводства и огородничества для собственных нужд и о внесении изменений в отдельные законодательные акты Российской Федерации" от 29.07.2017 N 217-ФЗ.
13. Постановление Правительства РФ от 04 мая 2012года N 442 "О функционировании розничных рынков электрической энергии, полном и (или) частичном ограничении режима потребления электрической энергии".
14. Постановление Правительства РФ от 27.12.2004 N 861 (в редакции от 29.06.2020) "Об утверждении Правил недискриминационного доступа к услугам по передаче электрической энергии и оказания этих услуг и Правил технологического присоединения энергопринимающих устройств потребителей электрической энергии, а также объектов электросетевого хозяйства, принадлежащих сетевым организациям и иным лицам, к электрическим сетям" (с изменениями и дополнениями, вступившим в силу с 01.07.2020)
15. Постановление Правительства РФ от 21.12.2018 N 1662 «О внесении изменений и призвании утратившим силу некоторых актов Правительства РФ» пункт 3 в части изменений в Постановление Правительства РФ от 27.12.2004 N 861 (вступившим в силу с 01.01.2019).
16. СП 31-110-2003. Проектирование и монтаж электроустановок жилых и общественных зданий.
17. Правила эксплуатации электроустановок (издание 7).
18. Правила технической эксплуатации электроустановок потребителей.
19. Межотраслевые Правила по охране труда при эксплуатации электроустановок ПОТ РМ -016-2001.

2. Проектирование, строительство и источники финансирования энергоснабжения СНТ «Аист»

1. Энергоснабжение СНТ «Аист» (застройка № 1 участки 1-99) с 1999 года до июля 2001 года осуществлялась от КТП-1927 с трансформатором мощностью 50 кВА.

2. Первоначальное финансирование строительства ВЛ Бедово-Вельево для энергоснабжения СНТ «Аист» (застройка № 1 участки 1-99) осуществлялось целевым взносом в 1999 году.
3. В декабре 2000г.-июле 2001г., в связи с расширением СНТ до существующих границ, по проекту энергоснабжения СНТ «Аист», выполненным ЗАО УПР №2 «Агропроект» 2000 г. (СП 5/687 от 19.06.2000 г.), проведена реконструкция КТП-1927 (застройка № 1 участки 1-99) и строительство КТП-1975 (застройка № 2 участки 100-260). С октября 2001 года энергоснабжение СНТ «Аист» осуществлялась: застройка № 1 участки 1-99 - от КТП-1927 с трансформатором мощностью 100 кВА, застройка № 2 участки 100-260 - от КТП-1975 с трансформатором мощностью 160 кВА.
4. Первоначальное финансирование строительства ЛЭП и ТП для энергоснабжения СНТ «Аист» (застройка № 2 участки 100-260) осуществлялось целевыми взносами в 2001 и 2002 годах.
5. В 2003 году произведена полная замена ВЛ-04 на застройке № 1 (участки 1-99) профинансированная двумя целевыми взносами.
6. В декабре 2006 гола, на основании решения общего собрания от 17 сентября 2006 года, по проекту реконструкции энергоснабжения СНТ «Аист», выполненым ЗАО УПР №2 «Агропроект» 2005 г. (СП 15/4-2129 2005 г.), проведена реконструкция КТП-1927 (застройка № 1 участки 1-99) и строительство КТП-1975 (застройка № 2 участки 100-260). С декабря 2006 года по настоящее время энергоснабжение СНТ «Аист» осуществляется: застройка № 1 участки 1-99 - от КТП-1927 с трансформатором мощностью 400 кВА, застройка № 2 участки 100-260 - от КТП-1975 с трансформатором мощностью 400 кВА.
7. Финансирование проекта осуществлялась целевым взносом в период с сентября 2006 года по июль 2007 года.

3. Правовые регламентирующие акты по технологическому присоединению

Постановление Правительства РФ от 27.12.2004 N 861 (в редакции от 29.06.2020) "Об утверждении Правил недискриминационного доступа к услугам по передаче электрической энергии и оказания этих услуг и Правил технологического присоединения энергопринимающих устройств потребителей электрической энергии, а также объектов электросетевого хозяйства, принадлежащих сетевым организациям и иным лицам, к электрическим сетям" (с изменениями и дополнениями, вступившим в силу с 01.07.2020):

пункт 8(5). В случае технологического присоединения энергопринимающих устройств, относящихся к имуществу общего пользования, расположенному в границах территории садоводства или огородничества, а также энергопринимающих устройств, принадлежащих гражданам, осуществляющим ведение садоводства или огородничества на земельных участках, расположенных в границах территории садоводства или огородничества, или иным правообладателям объектов недвижимости, расположенных в границах территории садоводства или огородничества, заявка на технологическое присоединение этих энергопринимающих устройств подается в сетевую организацию садоводческим или огородническим некоммерческим товариществом (при наличии).

При этом садоводческое или огородническое некоммерческое товарищество не вправе отказаться от подачи в сетевую организацию заявки на технологическое присоединение принадлежащих указанным лицам энергопринимающих устройств, а также препятствовать сетевой организации в осуществлении технологического присоединения таких энергопринимающих устройств и требовать за это плату.

28. Критериями наличия технической возможности технологического присоединения являются:

а) сохранение условий электроснабжения (установленной категории надежности электроснабжения и сохранения качества электроэнергии) для прочих потребителей, энергопринимающие установки которых на момент подачи заявки заявителя присоединены к электрическим сетям сетевой организации или смежных сетевых организаций, а также не ухудшение условий работы объектов электроэнергетики, ранее присоединенных к объектам электросетевого хозяйства;
(в ред. Постановления Правительства РФ от 13.08.2018 N 937)

б) отсутствие ограничений на максимальную мощность в объектах электросетевого хозяйства, к которым надлежит произвести технологическое присоединение;
(в ред. Постановления Правительства РФ от 04.05.2012 N 442)

в) отсутствие необходимости реконструкции или расширения (сооружения новых) объектов электросетевого хозяйства смежных сетевых организаций либо строительства (реконструкции) генерирующих объектов для удовлетворения потребности заявителя;
(в ред. Постановления Правительства РФ от 12.08.2013 N 691)

29. В случае несоблюдения любого из указанных в пункте 28 настоящих Правил критериев считается, что техническая возможность технологического присоединения отсутствует.

4. Договорные отношения СНТ «Аист» по энергоснабжению и выделенные мощности.

1. Энергоснабжение СНТ «Аист» с октября 2001 года осуществлялось по договору № 90047305 от 24.10.2001 г. с ОАО ЭЭ «Мосэнерго». Приложением 5 к Договору (Акт проверки мощности электрической установки, присоединенной к сети Энергоснабжающей организации), установлены следующие мощности электроприемников:

- КТП-1927 (застройка №1 участки1-99) – 76,1 кВт на садовые участки и 6,5 кВт на наружное освещение
- КТП-1975 (застройка № 2 участки 100-248) – 94,8 кВт на садовые участки 7,25 кВт на наружное освещение
  Выделенная мощность на 1 участок составляла 1 кВт.

2. Энергоснабжение СНТ «Аист» с декабря 2006 года осуществлялось по договору № 90047305 от 15.12.2006 г. с АО «Мосэнергосбыт». Приложением 2 (Реестр источников энергоснабжения, энергопринимающего оборудования и средств коммерческого учета электроэнергии и мощности) установлены следующие мощности токоприемников:

- КТП-1927 (застройка №1 участки1-99) – 288 кВт
- КТП-1975 (застройка № 2 участки 100-248) – 284 кВт
  Выделенная мощность на 1 участок по проекту составляет от 6 до 10 кВт.

5. Решения общих собраний по целевому финансированию проектов электроснабжения и распределению выделенной мощности.

1. Общим собранием СНТ «Аист» от 23 мая 1998 года принят Устав СНТ «Аист», регламентирующий деятельность СНТ, в частности:

- Глава 1 пункт 3 Имущество общего пользования, приобретенное или созданное товариществом за счет целевых взносов, является совместной собственностью его членов.

- Глава 2 пункт 4. Целевые взносы вносятся в размере и в сроки, установленные приходно-расходной сметой. Приобретенными на целевые взносы объектами общего пользования член товарищества может пользоваться только после полного погашения долга по целевому взносу. В случае если член товарищества не оплатил целевой взнос, но пользуется созданными или приобретенными объектами, то решением общего собрания он может быть исключен из членов садоводческого товарищества.
- Глава 3 пункт 2 абзацы 7 и 9. Общее собрание является высшим органом управления и к его компетенции относятся следующие вопросы:

  утверждение внутренних регламентов товарищества; … внутреннего распорядка работы такого объединения;
  принятие решений о формировании и об использовании имущества товарищества, о создании и развитии объектов инфраструктуры, а также установление размеров фондов и соответствующих взносов.

2. Общим собранием СНТ «Аист» от 17 сентября 2006 года принято решение о целевом финансировании проекта реконструкции и увеличения мощности трансформаторных подстанций. Собранием приняты решения:

- Всем членам товарищества, имеющим технологическое присоединение к сетям СНТ «Аист» и не принимающим участие в целевом финансировании реконструкции ТП, гарантирован 1 кВт присоединенной мощности на участок по действующей на момент собрания схеме электроснабжения.
- На один участок – один ввод.
- За счет участников проекта установить ограничители мощности токоприемников.
- Для тех, кто не участвовал в целевом финансировании проекта, определять размер целевого взноса за дополнительные мощности будут участники проекта, по его завершению.

3. Общим собранием СНТ «Аист» от 07 июля 2007 года приняты следующие решения по вопросам энергоснабжения:

Пункт 12 решения по 1 вопросу повестки дня.

- Электроснабжение осуществляется на основе договоров, заключенных между потребителями электроэнергии и СНТ «Аист».
- Члены СНТ, уплатившие целевой взнос на повышение мощности трансформаторов, обеспечиваются электроснабжением от 6 до 10 кВт единовременного потребления. Члены товарищества, не участвующие в проекте, обеспечиваются энергоснабжением по норме 1 кВт на участок.
- Учет электроэнергии проводится через контрольные приборы – счетчики, опломбированные штатным электриком пломбой СНТ «Аист».
- Члены СНТ, подключающиеся к мощностям после 7 июля 2007 года, оплачивают целевой взнос за подключение в размере 30 000 рублей за 1 дополнительный кВт, либо подключаются на 1 кВт.
- Ограничители мощности на 1 кВт устанавливаются на столбах.
- Подключение производит штатный электрик садового товарищества по распоряжению председателя.

Пункт 13 решения по 1 вопросу повестки дня.

- За хищение электроэнергии налагается штраф в размере 5 годовых членских взносов на основании акта, подписанного электриком и представителем правления.

Пункт 14 решения по 1 вопросу повестки дня:

- За самовольное подключение к сетям электроснабжения налагается штраф в размере оплаты 1000 квт электроэнергии (по ценам на момент нарушения).

4. Общим собранием СНТ «Аист» от 10 сентября 2012 года приняты решения:

Пункт 2 решения по 2 вопросу повестки дня:

- Утвердить схему существующего технологического присоединения потребителей к электроустановкам СНТ «Аист».

Пункт 3 решения по 2 вопросу повестки дня:

- Во исполнение решения общего собрания СНТ «Аист» от 07.07.2007 года и в связи с заключением индивидуальных договоров энергоснабжения, утвердить распределение разрешенной к использованию мощности по земельным участкам в рамках общей мощности, отпущенной садоводческому товариществу, в соответствии с проектом энергоснабжения и произведенной оплаты на финансирование объектов энергоснабжения (трансформаторные подстанции).

Пункт 4 решения по 2 вопросу повестки дня:

- Всем членам СНТ выполнить технические условия (ТУ), выданные МЭС, а также установку в узлах учета электроэнергии (перед счетчиком) автомата, обеспечивающего утвержденную по каждому участку мощность.

6. Инструкция по порядку подключения к сетям энергоснабжения СНТ Аист

1. При обращении члена СНТ «Аист» о подключении к сетям энергоснабжения, производстве любого вида электротехнических работ, штатные сотрудники или дежурный член правления СНТ осуществляют его ознакомление с Внутренним регламентом и разъясняют порядок действий согласно настоящей инструкции.
2. Член СНТ «Аист» (далее по тексту – Потребитель) подает в правление СНТ заявление-обязательство на технологическое присоединение вновь смонтированной электроустановки (форма № 1), с указанием необходимой единовременной мощности и расхода электроэнергии с разбивкой по месяцам.
3. Правление СНТ в день получения заявления-обязательства от Потребителя выдает технические условия на присоединение с указанием выделенной к использованию мощности электроустановок, точки технологического присоединения и установки узла учета (формы № 2А или 2Б).
4. В соответствии с техническими условиями и выделенной к использованию мощности электроустановок Потребитель составляет однолинейную принципиальную схему электроустановки. Схема согласовывается с правлением СНТ.
5. При необходимости Потребитель подает в правление СНТ заявление-уведомление об использования электроэнергии на термические цели (форма № 3), с указанием мощности электроприемников.

6. Потребитель за свой счет осуществляет монтаж электроустановки и предъявляет ее для осмотра на соответствие выданным техническим условиям правлению СНТ, сделав заявку в журнале.
7. Представитель правления и штатный электрик СНТ, в течение 7 дней после получения заявки, производят осмотр выполненных электротехнических работ, опломбируют прибор учета потребляемой электроэнергии. По итогам проверки составляется акт выполнения электротехнических работ, опломбирования приборов учета и проверки правильности их подключения к сетям энергоснабжения (форма № 4). Штатный электрик СНТ производит подключение вновь смонтированной электроустановки к сетям СНТ.
8. Правление СНТ, в день получения акта по форме № 4, выдает Потребителю следующие документы:

- Акт разграничения балансовой принадлежности и эксплуатационной ответственности между СНТ «Аист» и Потребителем (формы № 6А или 6Б, подключенным на 220 вольт, или форма № 7, подключенным на 380 вольт).
- Договор о возмещении членами товарищества затрат СНТ за потребляемую электроэнергию (форма № 7).
- Справка о технологическом присоединении, выделенной мощности и месте установки узла учета электроэнергии (форма № 8).

Документы оформляются в двух экземплярах (в делопроизводство СНТ и Потребителю), регистрируются и подписываются председателем правления СНТ и Потребителем.

9. Вновь подключающийся к сетям товарищества потребитель подает заявление на заключение индивидуального договора энергоснабжения в АО «Мосэнергосбыт» с приложением следующих документов:

- Ксерокопии паспорта с регистрацией по месту жительства.
- Ксерокопии свидетельства о собственности на земельный участок или строение.
- Акта разграничения балансовой принадлежности и эксплуатационной ответственности между СНТ «Аист» и Потребителем.
- Справки о технологическом присоединении, выделенной мощности и месте установки узла учета электроэнергии.
- Ксерокопии паспорта узла учета с заводским номером.

Индивидуальный договор энергоснабжения заключается АО «Мосэнергосбыт» в течение 30 дней с момента получения заявления.

10. После подписания договора между Потребителем и АО «Мосэнергосбыт» его реквизиты (№ и дата подписания, № лицевого счета) должны быть предоставлены в Правление товарищества и фиксируются в делопроизводстве СНТ.
11. Правление СНТ в течение 7 дней после получения от Потребителя реквизитов индивидуального договора энергоснабжения подает письменную заявку в АО «Мосэнергосбыт» на внесение изменений в Договор энергоснабжения с ОАО «Мосэнергосбыт» № 90047305 от 15.12.2006 г. (Приложение 2А. Реестр источников энергоснабжения, энергопринимающего оборудования и средств коммерческого учета электроэнергии и мощности).
12. Расчеты за потребленную электроэнергию осуществляются Потребителем напрямую с АО «Мосэнергосбыт» по выставленным счетам.

Форма № 1

В Правление СНТ «Аист»
от _____
участок № _____
телефон_____

Заявление-обязательство

В принадлежащем мне садовом доме на участке № ___ СНТ «Аист» электроустановка сооружена в соответствии с Правилами устройства электроустановок и СНиП.

Прошу произвести осмотр, присоединить к сети и допустить электроустановку к эксплуатации.

Обязуюсь выполнять правила технической эксплуатации электроустановок, беру на себя следующие обязательства:

1. Обеспечить сохранность расчетного счетчика и пломб на нем (при установке в садовом доме); обо всех замечаниях, неисправностях в работе счетчика сообщать в правление товарищества, электрику товарищества.
2. Оплачивать потребляемую энергию в установленные сроки.
3. Содержать в исправном состоянии электропроводку, бытовые электрические приборы и аппараты, соблюдать технические инструкции, рационально использовать электрическую энергию.

УСТАНОВЛЕН СЧЕТЧИК _____

ЗАВОДСКОЙ НОМЕР _____ _____ года выпуска

НАЧАЛЬНЫЕ ПОКАЗАНИЯ _____

Подпись владельца участка _____(_____)

Дата _____

Форма № 2 А.

САДОВОЕ НЕКОММЕРЧЕСКОЕ ТОВАРИЩЕСТВО «АИСТ»

ТУ № _____ от «___» _____ 2020года

Члену СНТ «Аист» _____
Участок № ___

Технические условия на присоединение к электрическим сетям СНТ «Аист» вновь смонтированной электроустановки (220 вольт) и организации расчетного узла учета электроэнергии.

Технические условия на присоединение вновь смонтированной электроустановки и организацию расчетного узла учета электроэнергии выданы по объекту: _____ участок № ___
по адресу: МО, Солнечногорский р-н, д.Тимоново, СНТ «Аист».
Для присоединения вновь смонтированной электроустановки и организации расчетного узла учета электроэнергии в соответствии с требованиями ПУЭ, ПУЭЭ, СП 31-110-2003 и РД 34.09.104-94 необходимо выполнить следующее:

1. Присоединенная мощность - ___ кВт.
2. В соответствии с разрешенной мощностью и требованиями ТУ разработать проектную документацию (однолинейную схему) вновь подключаемой электроустановки и предоставить на рассмотрение и согласование в правление СНТ «Аист». Требования к проектированию:

- Проектная документация должна соответствовать требованиям действующих нормативных документов.
- В проекте должны быть отражены схемы электроосвещения помещений, силовое оборудование (розетки), дополнительное оборудование, используемое в термических целях (котлы, бойлеры).
- Суммарная заявленная мощность токоприемников участка не должна превышать, разрешенную к использованию мощность, с учетом коэффициента спроса – 0,5.
- При проектировании учитывать, что строительные конструкции строений являются сгораемыми.

3. Требования к организации расчетного узла учета электроэнергии:

- Расчетный счетчик установить на границе балансовой принадлежности между Потребителем и СНТ «Аист» на опоре № ____.
- Счетчик должен иметь сертификат на утверждение типа средств измерения и внесен в Госреестр.
- Дата изготовления нового счетчика не более 24 месяцев.
- В качестве расчетных использовать электронные приборы учета непосредственного включения (класс точности 2.0 и выше) с работой в двух тарифном режиме. СНТ «Аист» рекомендует к установке прибор учета БИМ-3220 подключенный к общей автоматизированной системе СНТ. При установке индивидуального узла учета подключение произвести через контрольный узел учета СНТ.
- Рабочий ток не более 50А.
- На кожухе счетчика клеймо госпроверителя.
- На клемной крышке пломба СНТ.

4. Требования к вводному распределительному щиту:

- На вводе в распределительный щит установить устройство защитного отключения на номинальный ток на ступень выше уставки вводного автоматического выключателя и дифференциальным током срабатывания по току утечки не менее 100 μА.
- Вводной автоматический выключатель с защитой от токов короткого замыкания и перегрузки с номинальным ток не более 25А.
- Шина рабочего нуля изолирована от корпуса при 3-х проводной сети 220В или наличии контура заземления.
- Корпус заземлен.

5. Ввод в здание осуществить путем подключения к существующей ВЛЭП проводом СИП сечением, определенным проектом. Трасса прокладки вводного кабеля доступна для осмотра.

6. Требования к монтажу:

- Все работы выполняются за счет средств Потребителя с привлечением специализированных подрядных организаций, имеющих право на производство электромонтажных работ, в том числе в цепях учета.
- Потребитель (владелец участка) принимает выполненные работы по акту, представляемому специализированной организацией.

7. Сдача в эксплуатацию.

- Представитель правления и штатный электрик СНТ, в течение 7 дней после получения заявки Потребителя, производят осмотр выполненных электротехнических работ, опломбируют прибор учета потребляемой электроэнергии. По итогам проверки составляется акт выполнения электротехнических работ, опломбирования приборов учета и проверки правильности их подключения к сетям энергоснабжения.

8. Срок действия ТУ – один год.

Председатель СНТ «Аист» _____

Форма № 2 Б.

САДОВОЕ НЕКОММЕРЧЕСКОЕ ТОВАРИЩЕСТВО «АИСТ»

ТУ № _____ от «___» _____ 2012 года

Члену СНТ «Аист» _____
Участок № ___

Технические условия на присоединение к электрическим сетям СНТ «Аист» вновь смонтированной электроустановки (380 вольт) и организации расчетного узла учета электроэнергии.

Технические условия на присоединение вновь смонтированной электроустановки и организацию расчетного узла учета электроэнергии выданы по объекту: _____ участок № ___ по адресу: МО, Солнечногорский р-н, д.Тимоново, СНТ «Аист».
Для присоединения вновь смонтированной электроустановки и организации расчетного узла учета электроэнергии в соответствии с требованиями ПУЭ, ПУЭЭ, СП 31-110-2003 и РД 34.09.104-94 необходимо выполнить следующее:

1. Присоединенная мощность - ___ кВт.
2. В соответствии с разрешенной мощностью и требованиями ТУ разработать проектную документацию (однолинейную схему) вновь подключаемой электроустановки и предоставить на рассмотрение и согласование в правление СНТ «Аист». Требования к проектированию:

- Проектная документация должна соответствовать требованиям действующих нормативных документов.
- В проекте должны быть отражены схемы электроосвещения помещений, силовое оборудование (розетки), дополнительное оборудование используемое в термических целях(котлы, бойлеры).
- Суммарная заявленная мощность токоприемников участка не должна превышать разрешенную к использованию мощность с учетом коэффициента спроса – 0,5.
- При проектировании учитывать, что строительные конструкции строений являются сгораемыми.

3. Требования к организации расчетного узла учета электроэнергии:

- Расчетный счетчик установить на границе балансовой принадлежности между Потребителем и СНТ «Аист» на опоре № ____.
- Счетчик должен иметь сертификат на утверждение типа средств измерения и внесен в Госреестр.
- Дата изготовления нового счетчика не более 12 месяцев.
- В качестве расчетных использовать электронные приборы учета непосредственного включения (класс точности 2.0 и выше) с работой в двух тарифном режиме. СНТ «Аист» рекомендует к установке прибор учета БИМ-3220 подключенный к общей автоматизированной системе СНТ. При установке индивидуального узла учета подключение произвести через контрольный узел учета СНТ.
- Рабочий ток не более 50А.
- На кожухе счетчика клеймо госпроверителя.
- на клемной крышке пломба СНТ.

4. Требования к вводному распределительному щиту:

- На вводе в распределительный щит установить устройство защитного отключения на номинальный ток на ступень выше уставки вводного автоматического выключателя и дифференциальным током срабатывания по току утечки не менее 100-300 μА.
- Вводной автоматический выключатель с защитой от токов короткого замыкания и перегрузки, номинальный ток не более 40А.
- Шина рабочего нуля изолирована от корпуса при 5-ти проводной сети 380В или наличии контура заземления.
- Корпус заземлен.

5. Ввод в здание осуществить путем подключения к существующей ВЛЭП проводом СИП сечением 16 мм^2 трасса прокладки вводного кабеля доступна для осмотра.
6. Требования к монтажу:

- Все работы выполняются за счет средств Потребителя с привлечением специализированных подрядных организаций, имеющих право на производство электромонтажных работ, в том числе в цепях учета.
- Потребитель (владелец участка) принимает выполненные работы по акту, представляемому специализированной организацией.

7. Сдача в эксплуатацию.

- Представитель правления и штатный электрик СНТ, в течение 7 дней после получения заявки Потребителя, производят осмотр выполненных электротехнических работ, опломбируют прибор учета потребляемой электроэнергии. По итогам проверки составляется акт выполнения электротехнических работ, опломбирования приборов учета и проверки правильности их подключения к сетям энергоснабжения.

8. Срок действия ТУ – один год.

Председатель правления СНТ «Аист» _____

Форма № 3

В Правление СНТ «Аист»
от _____
участок № _____
телефон_____

Заявление-уведомление

Информирую Вас, что в принадлежащем мне садовом доме на участке № ___ СНТ «Аист» перечисленные ниже токоприемники используются для термических целей:

1. Электрический котел в количестве ___ штуки мощностью _____ кВт.
2. Бойлер для подогрева воды в количестве ___ штуки мощностью _____ кВт.
3. Электрические батареи в количестве ___ штуки мощностью _____ кВт.
4. Электрические печи и камины в количестве ___ штуки мощностью _____ кВт.
5. Другое оборудование _____
   в количестве ___штуки мощностью _____ кВт.

Суммарная мощность токоприемников - ____ кВт.

Планируемое потребление на термические цели с апреля по сентябрь - _____ кВт в месяц.
Планируемое потребление на термические цели с октября по март - _____ кВт в месяц.

Подпись владельца участка _____(_____)

Дата _____

Форма № 4

А К Т №_____

выполнения электротехнических работ, проверки опломбирования приборов учета и правильности подключения их к сетям энергоснабжения.

«___» _____ 20 года СНТ «АИСТ» д. Тимоново

Участок № _____ Владелец: _____

Перечень выполненных работ_____
_____
_____
_____
_____

Счетчик: тип_____ №_____
показания_____
опечатан_____

Выявленные недостатки или несоответствия_____
_____
_____

Особые отметки и предложения _____
_____
_____
_____

Выполнил: электрик СНТ«Аист» _____

Принял: владелец участка №____ _____

Форма № 5

А К Т

проверки показаний приборов учета потребления электроэнергии, их опломбирования и правильности подключения к сетям энергоснабжения.

«___» _____ 20 года СНТ «АИСТ» д. Тимоново

Мы, нижеподписавшиеся _____

_____

провели проверку показаний приборов учета электроэнергии, их опломбирования и правильности подключения к сетям энергоснабжения на участке № _____ ,
владелец участка _____

Счетчик тип_____ №_____

Показания _____

опечатан_____

Выявленные недостатки или несоответствия_____

_____

_____

_____

Предложения и решение_____

_____

_____

Подписи членов группы проверки:

Форма № 6 А

УТВЕРЖДАЮ:
Председатель СНТ «Аист»
_____/ _____
«____»_____201_ г.
М.П.

УТВЕРЖДАЮ
Владелец участка № _____
_____/_____
«____»_____201_ г.

АКТ № _____

разграничения балансовой принадлежности электросетей и эксплуатационной ответственности между СНТ «Аист» и членом СНТ _____,
***участок №_____*, далее потребитель.**

Адреса сторон: 141500, Московская обл., Солнечногорский р-н, д. Тимоново, СНТ «Аист»_____

Потребитель: 141500, Московская обл., Солнечногорский р-н, д. Тимоново, СНТ «Аист», участок №____

1. **Однолинейная схема электроснабжения:**

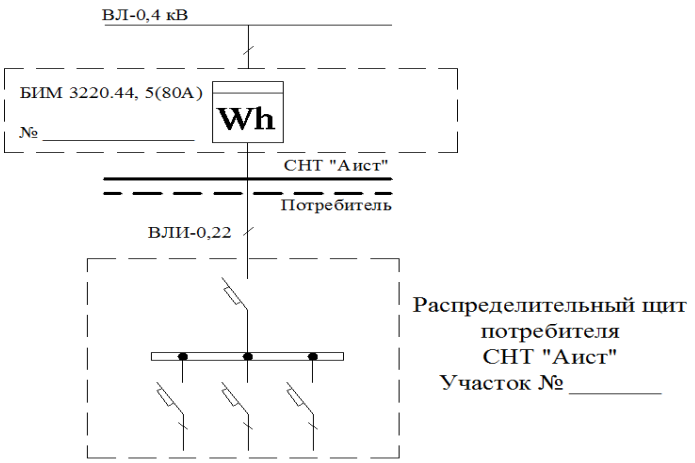

2. Граница балансовой принадлежности электросетей (на схеме показана сплошной линией) между СНТ «Аист» и потребителем устанавливается: на наконечниках кабеля, отходящего к зданию.
3. Граница эксплуатационной ответственности (на схеме показана прерывистой линией) между СНТ «Аист» и потребителем устанавливается: на наконечниках кабеля, отходящего к зданию.
4. За состояние контактного соединения на границе раздела балансовой принадлежности и эксплуатационной ответственности несёт «потребитель».
5. Сведения о присоединённых электроустановках потребителя.

№	Диспетчерское наименование	Категория электроснабжения	Разрешённая мощность, кВт	Уровень напряжения по границе
1.	КТП - _____	третья	_____	0,22 кВ

6. Особые условия:
6.1. Подача напряжения в электрическую сеть энергоснабжающей организации от автономных источников питания потребителя без согласования с энергоснабжающей организацией запрещается.
6.2. Работы в электроустановках должны выполняться в соответствии с условиями договора или с разрешения лица, в использовании которого находятся установки.
6.3. Ответственность за целостность пломб, сохранность схемы подачи электроэнергии и прибора учёта несёт потребитель.
6.4. Самовольное увеличение потребляемой мощности, сверх разрешённой к использованию потребителю недопустимо.
7. Акт разграничения балансовой принадлежности электросетей и эксплуатационной ответственности сторон пересматриваются в случае реконструкции присоединённых электроустановок, присоединённая или разрешённая мощность которых увеличивается, при увеличении присоединённой или разрешённой мощности, при изменении категории надёжности электроснабжения, при изменении точки присоединения, при изменении схемы внешнего электроснабжения электроустановок, при смене собственника электроустановок.
8. С составлением сторонами настоящего акта, все ранее существовавшие акты разграничения по данному присоединению, стороны признают недействительными.
9. Настоящий акт составлен в 3 экземплярах и вручаются следующим лицам:
- Председателю СНТ «Аист».
- Потребителю.
- КО «Солнечногорск» Зеленоградского ТО ОАО «Мосэнергосбыт»

Согласовано:
Потребитель _____ «_____»
Председатель СНТ «Аист» _____ «_____»
М.П.

Форма № 6 Б

УТВЕРЖДАЮ:
Председатель СНТ «Аист»
_____/ _____
«____»_____201_ г.
М.П.

УТВЕРЖДАЮ
Владелец участка № _____
_____/_____
«____»_____201_ г.

АКТ № _____

разграничения балансовой принадлежности электросетей и эксплуатационной ответственности между СНТ «Аист» и членом СНТ _____,
***участок №_____*, далее потребитель.**

Адреса сторон: 141500, Московская обл., Солнечногорский р-н, д. Тимоново, СНТ «Аист»_____

Потребитель: 141500, Московская обл., Солнечногорский р-н, д. Тимоново, СНТ «Аист», участок №____

1. **Однолинейная схема электроснабжения:**

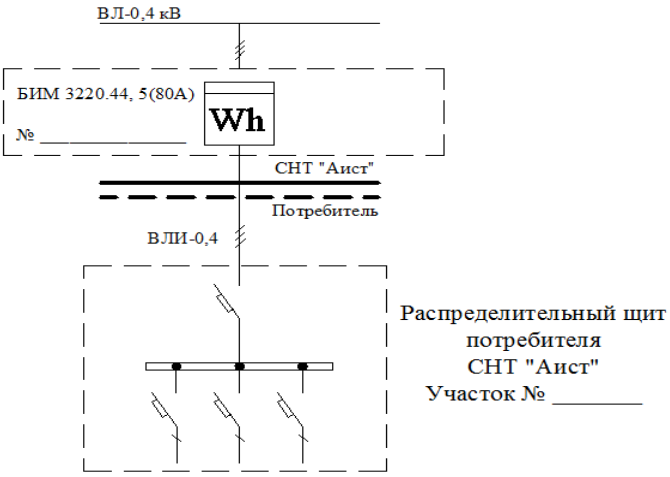

2. Граница балансовой принадлежности электросетей (на схеме показана сплошной линией) между СНТ «Аист» и потребителем устанавливается: на наконечниках кабеля, отходящего к зданию.
3. Граница эксплуатационной ответственности (на схеме показана прерывистой линией) между СНТ «Аист» и потребителем устанавливается: на наконечниках кабеля, отходящего к зданию.
4. За состояние контактного соединения на границе раздела балансовой принадлежности и эксплуатационной ответственности несёт «СНТ ??????».
5. Сведения о присоединённых электроустановках потребителя.

№	Диспетчерское наименование	Категория электроснабжения	Разрешённая мощность, кВт	Уровень напряжения по границе
1.	КТП - _____	третья	_____	0,40 кВ

6. Особые условия:
6.1. Подача напряжения в электрическую сеть энергоснабжающей организации от автономных источников питания потребителя без согласования с энергоснабжающей организацией запрещается.
6.2. Работы в электроустановках должны выполняться в соответствии с условиями договора или с разрешения лица, в использовании которого находятся установки.
6.3. Ответственность за целостность пломб, сохранность схемы подачи электроэнергии и прибора учёта несёт потребитель.
6.4. Самовольное увеличение потребляемой мощности, сверх разрешённой к использованию потребителю недопустимо.
7. Акт разграничения балансовой принадлежности электросетей и эксплуатационной ответственности сторон пересматриваются в случае реконструкции присоединённых электроустановок, присоединённая или разрешённая мощность которых увеличивается, при увеличении присоединённой или разрешённой мощности, при изменении категории надёжности электроснабжения, при изменении точки присоединения, при изменении схемы внешнего электроснабжения электроустановок, при смене собственника электроустановок.
8. С составлением сторонами настоящего акта, все ранее существовавшие акты разграничения по данному присоединению, стороны признают недействительными.
9. Настоящий акт составлен в 3 экземплярах и вручаются следующим лицам:
- Председателю СНТ «Аист».
- Потребителю.
- КО «Солнечногорск» Зеленоградского ТО ОАО «Мосэнергосбыт»

Согласовано:
Потребитель _____ «_____»
Председатель СНТ «Аист» _____ «_____»
М.П.

Форма № 7

Типовой договор _____ /_____
(о возмещении затрат на потребляемую электроэнергию)

д. Тимоново «___»_____ 202__г.

СНТ «Аист», именуемое в дальнейшем Товарищество, в лице председателя правления _____, действующего на основании Устава, с одной стороны, и гражданин _____, участок № ____ на территории СНТ «Аист», именуемый в дальнейшем «Гражданин», с другой стороны, заключили настоящий договор о нижеследующем:

1. ПРЕДМЕТ ДОГОВОРА

1.1. Товарищество обязуется передавать Гражданину, через присоединенную сеть, электроэнергию на бытовые нужды, а Гражданин обязуется возмещать Товариществу затраты на передачу электроэнергии, в том числе за принятую электроэнергию, на условиях, определяемых настоящим Договором.
1.2. Стороны договариваются, что к данному Договору применимы положения Гражданского Кодекса по договору энергоснабжения (часть 2, параграф 6).
1.3. Стороны обязуются руководствоваться положениями настоящего Договора, Гражданским кодексом РФ, Федеральным законом "Об электроэнергетике", Федеральным законом "О садоводческих, огороднических и дачных некоммерческих объединениях граждан", Уставом Товарищества и иными нормативными документами, принятыми в соответствии с ними.

2. ОБЯЗАННОСТИ СТОРОН

2.1 Товарищество обязуется:

2.1.1. Передавать Гражданину электроэнергию надлежащего качества на бытовые нужды в необходимом ему количестве при наличии у него:

- приборов учета (счётчика);
- акта балансового разграничения между СНТ «Аист» и членом СНТ участок № ____.

2.1.2. Принимать от Гражданина оплату за услугу передачи электроэнергии согласно действующим тарифам и данным бухгалтерского учёта Товарищества. Порядок приёма платежей регулируется Уставом СНТ «Аист».
2.1.3. Ежемесячно снимать контрольные показания и проводить техническое обследование прибора учёта Гражданина, находящегося в его собственности.
2.1.4. Качество подаваемой энергии должно соответствовать требованиям, установленным государственными стандартами и иными обязательными правилами.
2.1.5. Обеспечивать надлежащее техническое состояние и безопасность энергетических сетей в соответствии с требованиями к техническому состоянию и эксплуатации энергетических сетей, приборов и оборудования, находящегося в его ведении.
2.1.6. В установленные законодательством сроки уведомлять Гражданина о прекращении или ограничении подачи энергии. Разъяснить Гражданину причины и продолжительность ограничения, либо временного отключения электрической энергии.

2.2 Гражданин обязуется:

2.2.1. Возмещать посредством оплаты Товариществу фактические потери в магистрали от общего прибора учета в КТП до индивидуального прибора учета, пропорционально потребленной

электроэнергии, согласно действующим тарифам (определенными в соответствии с действующим Законодательством РФ), на основании показаний индивидуального прибора учёта (счётчика). Оплата осуществляются согласно п. 3.2 данного договора.
2.2.2. Возмещать посредством оплаты Товариществу причитающуюся ему долю фактически произведённых Товариществом затрат на эксплуатационные услуги по передаче электроэнергии в адрес Гражданина. Стоимость эксплуатационных услуг по передаче электроэнергии (техническое обслуживание до энергомера ??? потребителя, ремонт сетей, устранение аварийных ситуаций и т.д.) Товариществу определяется согласно действующим тарифам и заключённому Товариществом договору на услугу передачи электроэнергии и техническому обслуживанию электросетей. Размер доли возмещения затрат определяется Общим собранием членов СНТ, имеющих технические условия на электрификацию земельных участков на территории Товарищества.
2.2.3. Обеспечивать беспрепятственный доступ к приборам учёта представителей Товарищества (электрика и членов комиссии по электроэнергии) для проведения проверки согласно п. 2.1.3. Полномочия представителей устанавливается общим собранием граждан, имеющих электрифицированные участки, и заверяются Председателем Товарищества.
2.2.4. Незамедлительно (в течение семи суток) сообщать Товариществу (в лице его представителя п.2.2.3) об авариях, о пожарах, неисправностях приборов учета энергии, нарушении имеющейся схемы учета электроэнергии (в том числе целостности электросчетчика и пломб), и об иных нарушениях, возникающих при пользовании энергией в порядке, предусмотренном данным договором.
2.2.5. В случае необходимости осуществлять ремонт прибора учета, находящегося в собственности Гражданина. При производстве ремонта прибора учёта, допускается определение фактического потребления электроэнергии по среднемесячному показателю потребления.
2.2.6. Не менять прибор учета электроэнергии, не имеющего паспорта, и без согласования с Товариществом не осуществлять замену одного прибора учета электроэнергии на другой.
2.2.7. Не подключать к своим сетям других потребителей.????
2.2.8. Получить у электрика акт балансового разграничения между ВЛ-0,4 квт и жилым домиком.
2.2.9. При расторжении договора уведомить об этом Товарищество и произвести полный расчёт за фактически потреблённую энергию, а также внести необходимый платеж согласно п.2.2.I. и погасить все имеющиеся на дату уведомления задолженности по настоящему договору.
2.2.10. Хранить платёжные документы (квитанции), подтверждающие совершение любых платежей по снабжению электроэнергией, в течение 3-х лет с момента их совершения.

3. ОПЛАТА ЭНЕРГИИ

3.1. Учёт потреблённой Гражданином электроэнергии осуществляется электронным прибором учёта _____ № _____.
3.2. Расчётный период для оплаты потерь Гражданином (п.2.2.1) устанавливается ежемесячный, с 25 по 31 число текущего расчётного месяца:
Расчётный период для оплаты Гражданином эксплуатационных расходов (п.2.2.2) устанавливается: ежеквартальный, оплата в течение 1 месяца следующего за кварталом.
3.3. Количество фактически потребленной электроэнергии определяется по показаниям прибора учета (счётчика) на 25 число отчетного месяца.
3.4. Оплата производится не позднее последнего числа расчётного месяца.

3.5. Гражданин имеет право внести авансовый платеж за период до 3 месяцев текущего года из расчета ожидаемого среднего потребления (в соответствии со среднемесячным потреблением в обозначенный период за последние 3 года).
3.6. Начисления для оплаты потерь в магистрали согласно потреблённой энергии производятся в соответствии с действующими на момент оплаты тарифам, установленными в соответствии с действующим Законодательством.
3.7. Факт оплаты удостоверяется расчётным документом (квитанцией), заверенной печатью Товарищества. Количество переданной энергии и тариф, действующий на момент оплаты, вносится в документ в разделе «основание платежа».
3.8. Срок внесения доли возмещения затрат Товарищества на услугу передачи электроэнергии в соответствии с п.2.2.2. осуществляется ежеквартально совместно с оплатой потерь электроэнергии п.3.2
3.9. Расчёты по договору производятся:
1) по показаниям прибора учёта (счётчика) Гражданина (п.2.2.1), снимаемым уполномоченным представителем Товарищества – за фактически потреблённую электроэнергию;
2) по данным бухгалтерского учёта Товарищества (п.2.2.2) – за возмещение фактических затрат Товарищества на услугу передачи электроэнергии.
При окончательном расчёте составляется двусторонний акт.
3.10. Периодом расчётов по разного рода составленным актам считается один календарный месяц с даты подписания соответствующего акта.

4. ОТВЕТСТВЕННОСТЬ СТОРОН

4.1. Товарищество, при отсутствии его вины, не несёт ответственность перед Гражданином за не допуск энергии, перерыв в подаче энергии и ненадлежащее исполнение договорных обязательств, вызванные регулированием режима потребления энергии, осуществленного на основании закона или иных правовых актов, стихийными бедствиями или форс-мажорными обстоятельствами.
4.2. Не допуск к приборам учёта уполномоченных представителей Товарищества для проведения проверки признается существенным нарушением данного Договора Гражданином и влечёт санкции, предусмотренные данным Договором.
4.3. При выявлении несанкционированного подключения до приборов учета, нарушения целостности пломб, либо постороннего вмешательства в приборы учёта, а также несвоевременного сообщения о выходе прибора учёта из строя, уполномоченным представителем Товарищества составляется акт и начисляется количество потреблённой электроэнергии, исходя из выделенной на домик электрической мощности за отчётный период.
4.4. Гражданин не несёт ответственность перед Товариществом за нарушения, предусмотренные п. 4.3 данного Договора, если он вовремя сообщил о них в порядке, предусмотренном п. 2.2.3 данного Договора.
4.5. Нарушения, допущенные Гражданином при пользовании электроэнергией, оформляются актом в присутствии уполномоченных представителей Товарищества и Гражданина. В случае отказа Гражданина (представителя Гражданина) подписать акт, об этом делается соответствующая запись в акте. Форма акта устанавливается Уставом Товарищества.
4.6. Несвоевременное внесение платы за поставленную электроэнергию влечёт начисление пени в размере 0,1% с просроченной суммы платежей за каждый день просрочки.

4.7. Товарищество вправе заявить о существенном нарушении договора Гражданином при неоплате Гражданином потерь с потреблённой энергии за два расчетных периода (с учетом возможных авансовых платежей), с составлением соответствующего акта сверки взаиморасчётов.
4.10. В случаях неисполнения или ненадлежащего исполнения обязательств по данному Договору сторона, нарушившая обязательство, обязана возместить причинённый этим реальный ущерб в порядке, предусмотренным Уставом Товарищества и п. 6.1 данного Договора.
4.11. Стороны освобождаются от ответственности за невыполнение обязательств по настоящему Договору в случае, если это невыполнение вызвано форс-мажорными обстоятельствами, которые признаются по действующему законодательству РФ.

5. ПЕРЕРЫВ, ПРЕКРАЩЕНИЕ ПОДАЧИ ЭЛЕКТРОЭНЕРГИИ

5.1. Перерыв в подаче, прекращение или ограничение подачи электроэнергии допускается в случаях:

5.1.1. Когда неудовлетворительное состояние сетей, приборов учета, иного оборудования Гражданина, установленного органом государственного энергетического надзора, угрожает аварией или создает угрозу жизни и безопасности граждан;

5.1.2. В случае необходимости принять неотложные меры по предотвращению или ликвидации аварии в системе Товарищества или Сетевой организации.

5.1.3. В случае более двух-месячной задолженности по составленным актам (п. 4.3, п. 4.7)

5.2. Товарищество вправе прекратить подачу электроэнергии Гражданину в случаях существенного нарушения условий Договора Гражданином в порядке, предусмотренном действующим законодательством и условиями данного Договора.
5.3. Прекращение подачи электроэнергии в соответствии с п.5.1.3 осуществляется электриком Товарищества по заявке комиссии по контролю за электроэнергией, путём отключения проводов Гражданина от столбов ВЛ-0,4 (при установленном АСКУЭ ограничение мощности или полное отключение посредством автоматики). Включение осуществляется электриком Товарищества, при погашении задолженностей по актам и компенсации расходов Товарищества за включение\выключение Гражданина.

6. РАЗРЕШЕНИЕ СПОРОВ

6.1. Споры, возникшие при исполнении настоящего договора, могут быть урегулированы в досудебном порядке путём переговоров, обмена письмами, вынесением предмета спора для решения на Общее собрание граждан, имеющих электрифицированные земельные участки на территории Товарищества.
6.2. При невозможности разрешить спор в порядке, предусмотренном п. 6.1. данного Договора, он решается в судебном порядке в соответствии с действующим законодательством.

7. ЗАКЛЮЧЕНИЕ, ИЗМЕНЕНИЕ И РАСТОРЖЕНИЕ ДОГОВОРА

7.1. Настоящий Договор составлен в двух экземплярах, имеющих равную юридическую силу, по одному для Товарищества и Гражданина.
7.2. . Настоящий договор вступает в силу с момента подписания.
7.3. Если одной из сторон Договора внесено предложение об изменении условий данного Договора в связи с существенно изменившимися условиями, то отношения сторон до принятия соглашения регулируются ранее заключенным договором.
7.4. Внесение предложения об изменении условий данного Договора, его рассмотрение и решение регулируются в порядке, предусмотренном для споров по данному Договору.

7.5. Все изменения и дополнения к настоящему договору считаются действительными, если они оформлены в письменном виде и подписаны обеими сторонами.
7.6. Приложения к данному договору являются его неотъемлемой частью.

СРОК ДЕЙСТВИЯ ДОГОВОРА

8.1. Настоящий Договор имеет неограниченный срок действия.

ПРОЧИЕ УСЛОВИЯ

9.1. Все ссылки на Устав Товарищества имеют отношение к внутренним документам Товарищества, принятым в соответствии с Уставом и регулирующим отношения, предусмотренные данным Договором.
9.2. Стороны данного Договора вправе предусмотреть особые условия, не нарушающие действующее Законодательство РФ.

10. АДРЕСА И РЕКВИЗИТЫ СТОРОН

Товарищество
СНТ «Аист»
ИНН/КПП 5044009835/504401001
ОГРН 1035008851525
Юридический адрес: 141500, Московская обл., Солнечногорский р-н, д. Тимоново, СНТ «Аист», дом 97
Фактический адрес: 141507, Московская обл., д.Тимоново, СНТ «Аист», дом 97

Председатель СНТ «Аист»
_____
М.П. подпись

Гражданин
_____,
Участок № ____ на территории СНТ «_____»
Проживающий: _____
_____
тел. дом. _____
паспорт _____
выдан _____
_____
_____
подпись

Форма № 8

С П Р А В К А

№ _____ от «____» _____ 202__ г.

Дана в том, что гр. _____ _____ года рождения, паспорт гражданина РФ серия _____ № _____, выдан _____ _____, является членом СНТ «Аист».

Ему на правах собственности принадлежит земельный участок № _____ и расположенный на нем садовый дом № _____ , находящийся по адресу: Московская область, Солнечногорский район, в районе д.Тимоново, СНТ «Аист».

Указанному члену СНТ «Аист» выделена электрическая мощность от КТП- _____ в размере ____ кВт на основании произведенной им оплаты по квитанции № _____ от _____.

Присоединение осуществить от опоры № ____ , узел учета установить на опоре № ____.

Председатель СНТ «Аист»

_____

М.п.